FILTER TECHNOLOGY

OCHRONA DRÓG ODDECHOWYCH

GVS FILTER TECHNOLOGY

Grupa GVS jest jednym z wiodących na świecie producentów rozwiązań filtracyjnych do zastosowań w służbie zdrowia i obszarach przyrodniczych, energii i mobilności oraz sektorze bezpieczeństwa i higieny pracy. Technologia GVS promuje zdrowie i bezpieczeństwo w środowiskach o szczególnie regulowanych warunkach. W swojej 40-letniej historii firma GVS ewoluowała od dostawcy komponentów dla sektora opieki zdrowotnej do globalnej Grupy, która dostarcza szereg zróżnicowanych, zaawansowanych technologicznie rozwiązań filtracyjnych.

BEZPIECZEŃSTWO

Nowatorska konstrukcja, kompaktowy profil, wymienne filtry i materiały hipoalergiczne ZAPEWNIAJĄCE WYJĄTKOWY KOMFORT, ochrona o sprawności filtrów HEPA i niski opór oddychania

MIĘKKIE – LEKKIE – ODPORNE

Maski twarzowe z serii Elipse®, zaprojektowane, opracowane i wyprodukowane w Wielkiej Brytanii przez GVS, reprezentują znaczny postęp w konstrukcji masek. Są to jedne z najlżejszych w swojej klasie masek na rynku, ich ergonomiczny kształt zapewnia użytkownikowi maksymalną widoczność, można ją bezpiecznie nosić z okularami ochronnymi, hełmami i ochronnikami słuchu, a możliwość wymiany filtrów wydłuża całkowity okres użytkowania maski. Te kompaktowe maski profilowe wykonane są z materiałów hipoalergicznych, a wymienne filtry oferują przy wielkości cząstek 0,3 mikrona sprawność minimalną 99,95% lub wyższą.

ANATOMICZNA KONSTRUKCJA

Seria niezwykle lekkich masek, które idealnie dopasowują się do kształtu twarzy, nie przeszkadzając użytkownikowi. Kompaktowy profil korpusu i filtrów zapewnia wszystkim maskom z serii ELIPSE® idealne uszczelnienie twarzy i możliwie największe pole widzenia podczas użytkowania, nie utrudniając stosowania innych, wybranych przez użytkowników środków ochrony wzroku lub słuchu. Maski Elipse® są dostępne w 2 rozmiarach.

WYGODNE i HIPOALERGICZNE

Wyjątkowy komfort dzięki elastyczności i miękkości elastomeru termoplastycznego (TPE) stosowanego w maskach ELIPSE®. Są one bardzo wygodne nawet przy dłuższym użytkowaniu. Materiały, z których wykonana jest maska są bezwonne i hipoalergiczne, zgodne z wymogami amerykańskiej agencji FDA. Nie zawierają lateksu ani silikonu. Spełniają wymogi testu podrażnienia skóry przez maskę twarzową według normy ISO 109903-10:2010.

OPATENTOWANA TECHNOLOGIA

Enkapsulacja jest opatentowaną technologią której właścicielem jest GVS. Umożliwia ona produkcję lekkich, komapktowych filtrów, których plisowana struktura otoczona jest miękkim pierścieniem wykonanym z TPE.

Bezpieczny wybór
100% filtrów przechodzi testy sprawności przy użyciu aerozolu NaCl

Filtry HESPA™ P3

Technologia High Efficiency Synthetic Particular Air użyta jest w całej gamie produktów serii Elipse. 7 warstwowy nośnik filtracyjny wykorzystuje wyłącznie filtrację mechaniczną, co gwarantuje skuteczność filtracji powyżej 99,95% w całym okresie użytkowania. Dzięki odpowiedniej strukturze materiału, filtry te są również odporne na działanie wody.

OCHRONA PRZED NANOCZĄSTECZKAMI

Filtr GVS Elipse P3 chroni przed nanocząsteczkami i był testowany przy wielkościach cząstek do 40 nanometrów dając niezmienny stopień skuteczności filtracji na poziomie 99,95%.

PRZEWODNIK PO OCHRONIE DRÓG ODDECHOWYCH

Wskazania do wyboru urządzeń ochrony dróg oddechowych oparte są o aktualny stan wiedzy. Przed każdym użyciem urządzeń oddechowych ELIPSE® kupujący i użytkownik muszą się upewnić, że stosowane są maski i filtry wskazane dla rodzaju zanieczyszczenia i jego stężenia. Ostateczna odpowiedzialność za wybór i użytkowanie produktów spoczywa wyłącznie na kupującym i użytkowniku.

TYPY FILTRÓW

Filtry przeciwpyłowe są w stanie zatrzymać cząstki stałe unoszące się w powietrzu i są oferowane w różnych konstrukcjach poprawiających własności filtra dzięki użyciu różnego rodzaju materiałów filtracyjnych o różnej grubości, porowatości i powierzchni w celu ochrony przed cząstkami stałymi, gazami i uciążliwymi zapachami. Filtry z wkładem węglowym zawierają specjalny węgiel aktywny, który zatrzymuje gazy i opary poprzez adsorpcję, podczas gdy filtry kombinowane mogą usuwać zarówno gazy i opary, jak i cząstki stałe.

CHARAKTERYSTYKA TECHNICZNA FILTRÓW

Są różne typy filtrów cząstek stałych mające różną sprawność filtracji. W zależności od wybranego typu można uzyskać najodpowiedniejsze środki ochrony przeciw zanieczyszczeniu środowiska. Cząstki unoszące się w powietrzu są zatrzymywane przez filtr za pomocą działania mechanicznego i/lub elektrostatycznego.

W przypadku filtrów gazu substancje są zatrzymywane poprzez działanie fizykochemiczne zawartego w filtrze węgla aktywnego zdolnego do adsorpcji i neutralizacji zanieczyszczeń. Zakłada się, że sprawność przechwytywania gazów i oparów przez materiał adsorpcyjny wynosi 100%, przynajmniej do chwili wyczerpania pojemności materiału filtracyjnego. W przypadku filtrów gazu mówimy o czasie do wyczerpania, czyli okresie, po którym filtr jest nasycony i zanieczyszczenie zaczyna przechodzić przez filtr. Ten czas „przebicia" zależy od ilości użytego materiału adsorpcyjnego, jego pojemności filtracji (chłonności) substancji zanieczyszczającej oraz od jej stężenia w środowisku.

Testy dopasowania do twarzy

Testy dopasowania do twarzy są metodą stosowaną w celu zapewnienia prawidłowego dopasowania maski twarzowej w sposób uniemożliwiający przedostanie się niefiltrowanego powietrza przez brzegi maski do jej wnętrza. Jednym z celów testu jest potwierdzenie, że użytkownik wie jak prawidłowo dopasować maskę poprzez regulację pasków, a także sprawdzenie jej działania na użytkowniku. Drugim celem jest sprawdzenie, czy użytkownik używa produktu odpowiedniego typu lub rozmiaru.

Stosowane są dwie główne metody:
- Jakościowa: Osoba poddana testowi zakłada odpowiedni sprzęt ochrony dróg oddechowych, a następnie nad jej głową umieszczany jest kaptur tworzący komorę. W kapturze rozpylany jest roztwór taki jak Bitrex i osoba poddana testowi wykonuje szereg ćwiczeń. Roztwór powinien być wyczuwalny smakowo tylko wtedy, gdy sprzęt ochrony dróg oddechowych jest źle dopasowany.
- Ilościowa: Osoba poddawana jest testowi przy użyciu miernika PortaCount, który mierzy liczbę cząstek stałych w atmosferze w porównaniu z liczbą cząstek we wnętrzu maski, co pozwala obliczyć współczynnik dopasowania. Ten typ testu umożliwia również dokładne porównanie różnych modeli masek oddechowych.

CZY CHCESZ WYKONAĆ FACE FIT TEST? SKONTAKTUJ SIĘ Z NAMI ABY DOWIEDZIEĆ SIĘ WIĘCEJ O USŁUDZE FACE FIT.

SPM002
Zestaw do jakościowego testu dopasowania

SPM414
Adapter zestawu do testu dopasowani

Ochrona przed cząstkami stałymi (pyłem, mgłą i toksycznym dymem)

PYŁ: pył powstaje, gdy stały materiał zostaje rozbity na drobiny. Im drobniejszy pył, tym większe ryzyko.

MGŁA: mgła to maleńkie kropelki, które powstają z materiałów płynnych w procesach obejmujących rozpylanie i kondensację, takich jak malowanie natryskowe.

DYM: dym powstaje, gdy materiał stały jest odparowywany w wysokiej temperaturze. Opary szybko się schładzają i zgęszczają w bardzo drobne cząstki stałe.

Filtry oddechowe mają w normie EN143 3 klasy ochrony według rosnącej sprawności, zwykle wyrażanej za pomocą nominalnego wskaźnika ochrony (NPF, nominal protection factor), który odpowiada stosunkowi stężenia substancji zanieczyszczającej w środowisku i wewnątrz maski. Wynikowy współczynnik wskazuje, ilokrotnie urządzenie może zmniejszyć stężenie zewnętrzne.

Klasy sprawności masek przeciwpyłowych	Minimalna całkowita sprawność filtracji	NPF	Maks. stężenie zewnętrzne
P1	80%	4	Do 4 × NDS
P2	94%	10	Do 10 × NDS
P3	99,95%	40	Do 40 × NDS

Filtry przeciwpyłowe są wyróżnione kolorem BIAŁYM.

Gazy i opary: gazy i opary są cząsteczkami tak małymi, że przenikają przez filtry cząstek stałych. W celu ochrony przed cząsteczkami gazów należy stosować pochłaniacze gazowe.

Maski Elipse z pochłaniaczami gazów zapewniają ochronę przed konkretnymi substancjami dzięki adsorbcji fizycznej lub chemicznej, zatrzymując szkodliwe substancje. Grupy substancji szkodliwych wyróżnione są następującymi literami i kolorami:

Typ	Ochrona	Klasa
A	gazy i opary organiczne o temperaturze wrzenia powyżej 65°C	1, 2
B	gazy i opary nieorganiczne (z wyłączeniem tlenku węgla)	1, 2
E	dwutlenek siarki oraz inne kwaśne gazy i opary	1, 2
K	amoniak i organiczne pochodne amoniaku	1, 2
AX	określone gazy i opary organiczne o temperaturze wrzenia ≤ 65°C. Tylko do jednorazowego użytku.	

Są różne klasy ochrony dla każdego typu pochłaniacza gazowego, zależne od ilości substancji zanieczyszczających, którą filtr jest w stanie adsorbować. Wybór zależy zatem od przewidywanego stężenia zanieczyszczenia:

Klasa	Chłonność	Granica stosowania
1	mała	1000 ppm
2	średnia	5000 ppm

Filtry kombinowane (gazów i pyłów) oprócz koloru konkretnych gazów mają biały pasek, a ich oznakowanie wskazuje wszystkie litery wyróżniające oraz klasy względnej sprawności.

Przewodnik doboru masek oddechowych i filtrów

BRANŻA	Substancje szkodliwe / ryzyko	Zalecany filtr				
		P3	P3 + pochłaniacz zapachów	A1P3	B1P3	ABE1P3
Rolnictwo	Pył z ziaren	V				
	Pestycydy			V		V
Motoryzacyjna	Opary lakierów poniżej 5000 ppm					
Budownictwo	Pył krzemionkowy	V				
	Opary farb poniżej 1000 ppm			V		V
	Azbest	V				
	Pleśń		V	V		V
	Pył betonowy	V				
Materiały budowlane	Pył kamienny	V				
	Pył kruszyw	V				
	Pył drewniany	V				
	Pył cementowy	V				
Żywność	Drób	V				
	Proszki (mleczne)	V				
Wytwórcza	Włókno szklane	V				
	Cykloheksan			V		V
	Włókna kompozytowe	V				
	Rozpuszczalniki			V		V
	Opary ołowiu	V				
	Chlor				V	V
	Formaldehyd				V	V
	Kwas siarkowy (tylko gaz)					V
	Kwas siarkowy (proszek)					V
	Chemikalia na bazie amoniaku					
Górnictwo	Pył węglowy	V				
	Pył krzemionkowy	V				
Spawalnictwo i przemysł metalowy	Metal (każdy)	V	V			
	Malowany metal (naprawa)			V		V

Są to jedynie wskazówki dotyczące minimalnego zalecanego odpowiedniego poziomu ochrony i tylko przed jedną substancją zanieczyszczającą naraz.

Zalecany filtr					
A1	AE1	E1	A2P3	ABEK	ABEKP3
			V	V	V
			V		
V	V		V	V	V
					V
V	V		V		V
					V
				V	V
	V	V		V	V
					V
				V	V
			V		V

Wybór należytej ochrony na danym stanowisku należy do obowiązków użytkownika.
W celu uzyskania szczegółowych informacji należy skontaktować się z lokalnym doradcą handlowym.

PRZEWODNIK PO ROZMIARACH MASEK GVS ELIPSE

Wysokość twarzy

Odległość między grzbietem nosa a czubkiem podbródka

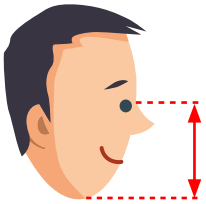

Wysokość twarzy	Szerokość twarzy: 120,5 mm – 133 mm	Szerokość twarzy: 133 mm – 146 mm	Szerokość twarzy: 146 mm – 158,5 mm
128,5 mm – 138,5 mm	M/L	M/L	M/L
118,5 mm – 128,5 mm	S/M	M/L	M/L
108,5 mm – 118,5 mm	S/M	S/M	M/L
98,5 mm – 108,5 mm	S/M	S/M	S/M

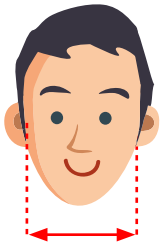

Szerokość twarzy

Odległość między łukami jarzmowymi

* Uwaga: tabela rozmiarów jest jedynie orientacyjna, właściwy rozmiar i dopasowanie należy zbadać na zgodność z normą za pomocą ilościowego lub jakościowego testu dopasowania do twarzy zgodnie z przepisami krajowymi/miejscowymi.

FILTER TECHNOLOGY

Idealnie dopasowuje się do kształtu Twojej twarzy

MASKA PRZECIWPYŁOWA ELIPSE - P3

z wymiennymi filtrami pyłu, dymu i mgły

130 g

OPIS

Kompaktowa, lekka i elastyczna konstrukcja, która doskonale dopasowuje się do twarzy i zapewnia pełny zakres widzenia, nie utrudniając stosowania innych, wybranych przez użytkowników środków ochrony indywidualnej. Duży centralny zawór zwrotny, pozwala na zmniejszenie do minimum oporu oddechowego użytkownika oraz gromadzenia się wilgoci wewnątrz maski. Lekki pasek bezpoślizgowy, który można łatwo regulować w 4 pozycjach w celu zwiększenia wygody i umożliwienia bezpiecznego użytkowania nawet w warunkach wysokiej wilgotności lub wilgoci. Maski Elipse® są dostępne w 2 rozmiarach.

WŁAŚCIWOŚCI OCHRONNE

Skutecznie chroni przed pyłem i dymem zawierającymi substancje takie jak mikroorganizmy, marmur, gips, tlenek tytanu, steatyt, wełna mineralna, drewno, detergenty, włókna tekstylne, przyprawy, sól, pasza itp.
Chroni przed pyłem, który może powodować chorobę płuc. W szczególności chroni przed pyłem węglowym, krzemionką, bawełną, rudą żelaza, grafitem, kaolinem, cynkiem, pyłami glinu. Chroni przed szkodliwymi pyłami, takimi jak azbest, boksyt, oraz przed toksycznymi pyłami, takimi jak mangan, ołów i chrom.
Plisowane, wymienne filtry P3 mają minimalną sprawność 99,95% przy wielkości cząstki 0,3 mikrona i opór oddychania 3 mbar przy przepływie 47,5 l/min dla każdego filtra.

ZASTOSOWANIE

Górnictwo, huty, odlewnie, zakłady mechaniczne, farmaceutyczne, cementowe, szklarskie, ceramiczne, chemiczne, tekstylne. Stocznie, produkcja akumulatorów, zarządzanie gospodarką, budownictwo, przemysł kolejowy, z włóknami azbestowymi, rekultywacja, metale ciężkie (ołów, nikiel, chrom), manipulacja substancjami czynnymi.

CERTYFIKATY

Maska jest zgodna z normą EN 140:1998
Filtry są zgodne z normą EN 143:2000+A1:2006
Maski i filtry mają certyfikat CE.

MATERIAŁY

Do produkcji masek i filtrów używane są materiały hipoalergiczne, bezwonne, klasy medycznej, niezawierające lateksu ani silikonu.

RAPORTY DOTYCZĄCE PARTII

Pełna kontrola każdej partii pod kątem użytego materiału.

TESTY

100% filtrów przechodzi testy sprawności przy użyciu aerozolu NaCl.

CZAS PRZECHOWYWANIA

5 lat, maska i filtry.
Elipse P3 z pochłaniaczem przykrych zapachów R D: 5 lata.

Wymiary
Maska: (S/M) 95 x 126 x 106 mm
(M/L) 95 x 133 x 106 mm
Filtr: 12 × 94 × 50 mm

Masa
Maska + filtr: (S/M) 130 g; (M/L) 138 g
Korpus maski: 94 g
Sam filtr zaledwie 18 g każdy

Materiał:
Maska: TPE klasy medycznej (bezsilikonowy).
Filtry: Syntetyczne media mechaniczne typu HESPA™ w wytłoczce/obudowie z TPE. Filtry są wodoodporne i nadają się do ponownego użycia.

Okres użytkowania:
Filtrów można używać do chwili całkowitego zapchania lub chwili, gdy użytkownik odczuje dyskomfort. Okres użytkowania zależy od stężenia w miejscu pracy i poziomu aktywności. Poziom filtracji pozostaje na stałym poziomie 99,95% przez cały okres użytkowania. Maska jest wytrzymała, a jej okres użytkowania zależy od przechowywania i pielęgnacji. Wszystkie maski są dostarczane z workiem polietylenowym do przechowywania, ale zalecane jest również używanie poniższego futerału transportowego.

SPR299 (S/M) SPR501 (M/L)
Półmaska Elipse w komplecie z filtrami P3

SPR316
Filtry wymienne Elipse P3

SPR337 (S/M) SPR502 (M/L)
Półmaska Elipse w komplecie z filtrami uciążliwych zapachów P3

SPR336
Wymienne filtry uciążliwych zapachów Elipse P3

SPM001
Futerał transportowy do maski przeciwpyłowej Elipse (uchwyt na pasek)

SPM414
Adapter zestawu do testu dopasowania miernikiem PortaCount

ELIPSE
EN 140 EN 143

VS

JEDNORAZOWE MASKI EN149

+	KOMFORT	−
<2%	ROZSZCZELNIENIE	<5%
>99,95%	FILTRACJA P3	99%
0,3 µm	OCHRONA PRZECIWPYŁOWA TEST WIELKOŚCI CZĄSTECZKI	0,6 µm
	REDUKCJA ODPADÓW	
	OSZCZĘDNOŚCI	

Skontaktuj się ze swoim lokalnym przedstawicielem GVS celem zademonstrowania oszczędności

ZASTANAWIAŁEŚ SIĘ NAD CZASEM ŻYCIA TWOICH FILTRÓW PRZECIWPYŁOWYCH?

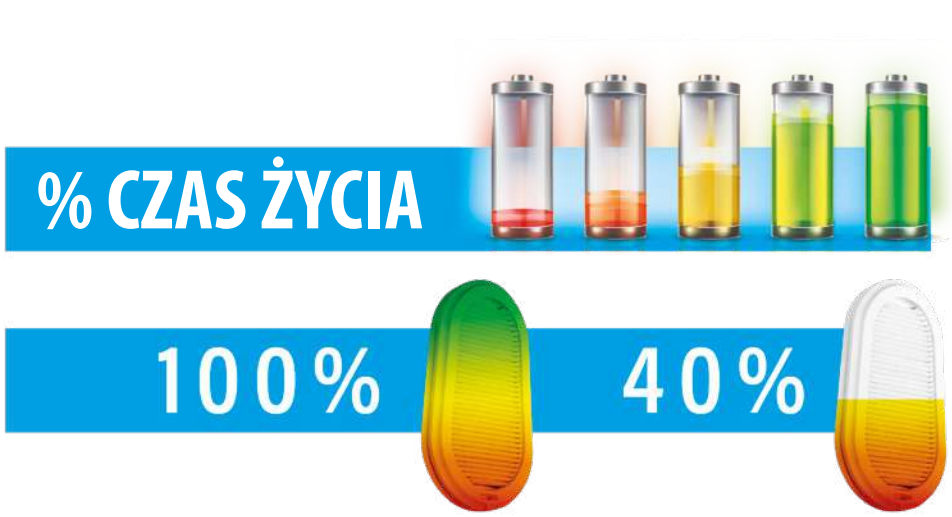

Normy EN143 i EN149 wskazują, że opór wdychanego powietrza po zapchaniu filtra P3 nie może przekroczyć 7 mbar dla przepływu 95l/min.

Można to interpretować jako wartość graniczną dla bezpiecznego użycia ochron dróg oddechowych, jak również informację kiedy należy wymienić filtr lub maskę.

Czy chcesz ustalić standardowy limit operacyjny zużycia w twoim przedsiębiorstwie?

GVS może przetestować w tym celu zużyte filtry. Skontaktuj się z lokalnym przedstawicielem aby uzyskać więcej szczegółów lub napisz na gvsuk@gvs.com

REDUKCJA KOSZTÓW NAWET DO 50%

W przypadku użycia GVS Elipse zamiast masek jednorazowych

FILTER TECHNOLOGY

Niskoprofilowe maski wraz z filtrami gazu i pyłu

NISKOPROFILOWA, KOMBINOWANA MASKA DO GAZU I CZĄSTEK STAŁYCH

OPIS
Kompaktowa, lekka i elastyczna konstrukcja, która doskonale dopasowuje się do twarzy i zapewnia pełny zakres widzenia, nie utrudniając stosowania innych, wybranych przez użytkowników środków ochrony indywidualnej.
Duży centralny zawór zwrotny, pozwala na zmniejszenie oporu oddechowego użytkownika oraz minimalizuje gromadzenie się wilgoci wewnątrz maski. Lekki pasek bezpoślizgowy, który można łatwo regulować w 4 pozycjach w celu zwiększenia wygody i umożliwienia bezpiecznego użytkowania nawet w warunkach wysokiej wilgotności lub wilgoci. Maski Elipse® są dostępne w 2 rozmiarach.

WŁAŚCIWOŚCI OCHRONNE
Pochłaniacze gazowe zawierają specjalnie aktywowane cząsteczki węgla o zoptymalizowanej charakterystyce, jak choćby wielkość porów, wielkość ziarna, poziom aktywności, gęstość itp, co zapewnia maksymalną wydajność adsorbcyjną oraz niski opór oddychania

ZASTOSOWANIE
A1P3: Lakiery i rozpuszczalniki w przemyśle motoryzacyjnym i stoczniowym lub naprawczym. Stosowane również w budownictwie.

B1P3: Produkcja przy użyciu, jodu, chloru lub formaldehydu,
na przykład izolacji, produktów przemysłowych lub konsumpcyjnych, separacji metali, w mikroelektronice itd.

ABE1P3: ABE1P3: Multigazowa ochrona wraz z ochroną przeciwpyłową (wyłączając amoniak) w produkcji chemicznej oraz obszarach składowania.

CERTYFIKATY
Maska jest zgodna z normą EN 140:1998
Filtry są zgodne z normą EN 14387:2004+A1:2008
Maski bezobsługowe zgodne z normą EN 405:2001+A1:2009
Maski i filtry mają certyfikat CE.

MATERIAŁY
Do produkcji masek i filtrów używane są materiały hipoalergiczne, bezwonne, zgodne z wymogami amerykańskiej agencji FDA, niezawierające lateksu ani silikonu.

RAPORTY DOTYCZĄCE PARTII
Pełna kontrola każdej partii pod kątem użytego materiału.

TESTY
100% filtrów przechodzi testy sprawności przy użyciu aerozolu NaCl.

CZAS PRZECHOWYWANIA
3 lata, maska i filtry.

CECHY NISKOPROFILOWEJ MASKI PRZECIWGAZOWEJ ELIPSE

Wymiary
Maska: (S/M) 97 x 126 x 138 mm
(M/L) 97 x 133 x 138 mm
Filtr: 48,5 × 94,5 × 60 mm

Masa
Maska + filtr: (S/M) od 267 do 280g;
(M/L) od 271 do 284g
Korpus maski: 87 g
Sam filtr zaledwie od 90 do 95g każdy

Materiał:
Maska: TPE klasy medycznej (bezsilikonowy).
Filtry:
• Węgiel aktywny z obudową z ABS.
• Syntetyczne media mechaniczne typu HESPA™ w wytłoczce/obudowie z TPE.

Okres użytkowania:
Filtrów można używać do chwili całkowitego ich zapchania, gdy użytkownik odczuwa dyskomfort lub węgiel aktywny pochłaniacza zostanie nasycony Świadczy o tym fakt, iż użytkownik może poczuć zapach/smak substancji zanieczyszczającej. Okres użytkowania zależy od stężenia w miejscu pracy i poziomu aktywności. Poziom filtracji pozostaje stały przez cały okres użytkowania.
Wszystkie maski są dostarczane wraz z opakowaniem aluminiowym z zamknięciem strunowym, do przechowywania co znacznie wydłuża trwałość użyteczną węgla aktywnego. Trwałość użyteczną wkładu filtrującego można również zwiększyć poprzez zastosowanie filtra wstępnego.

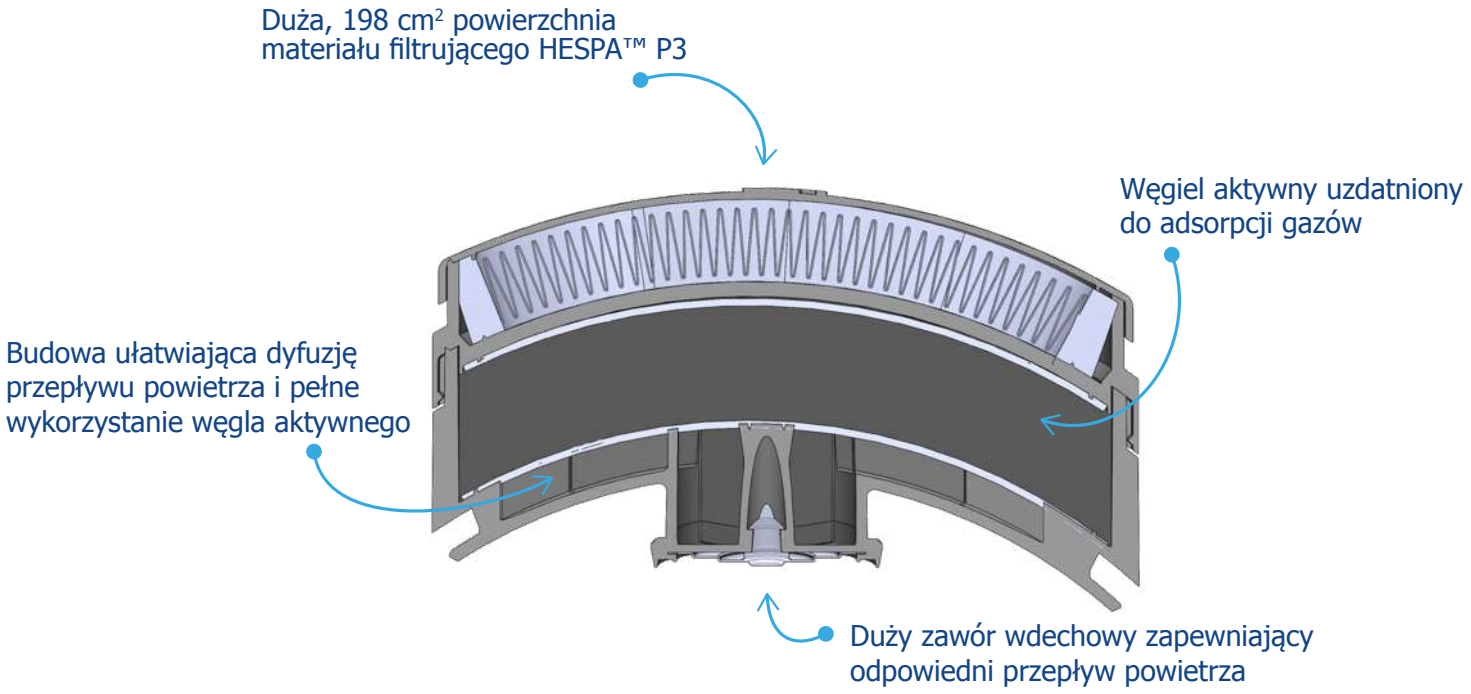

SPR338 (S/M) SPR503 (M/L)
Półmaski wielokrotnego użytku A1P3 do gazów organicznych i pyłu

SPR341
Para zamiennych filtrów A1P3

SPR425 (S/M) SPR505 (M/L)
Półmaski wielokrotnego użytku B1P3 do gazów nieorganicznych i pyłu

SPR426
Para zamiennych filtrów B1P3

SPR580 (S/M) SPR581 (M/L)
Półmaska wielokrotnego użytku ABE1P3 do gazów organicznych, nieorganicznych, kwaśnych i pyłu

SPR582
Para zamiennych filtrów ABE1P3

SPR359 (S/M) SPR504 (M/L)
Bezobsługowe półmaski FFA1P3 do gazów organicznych i pyłu Filtrów nie można wymieniać

SPM421
Zestaw filtrów wstępnych 20 wkładek

SPM420
Komplet zestawów filtrów wstępnych 2 oprawy i 10 wkładek

SPM008
Futerał transportowy półmaski niskoprofilowej GVS

FILTER TECHNOLOGY

Maski i filtry gazowe wysokiej wydajności

MASKA I FILTRY GAZOWE WYSOKIEJ WYDAJNOŚCI

Kompletna oferta filtrów GAZOWYCH

OPIS

Kompaktowa, lekka i elastyczna konstrukcja, która doskonale dopasowuje się do twarzy i zapewnia pełny zakres widzenia, nie utrudniając stosowania innych, wybranych przez użytkowników środków ochrony indywidualnej.
Nowe filtry o niskim oporze oddychania, zapewniające zwiększenie sprawności filtrowania gazów i dłuższy czas użytkowania.
Nowy i ulepszony, łatwy w regulacji zacisk pałąka z udoskonaloną funkcją utrzymania. Maski Elipse® są dostępne w 2 rozmiarach.

WŁAŚCIWOŚCI OCHRONNE

Pochłaniacze gazowe zawierają specjalnie aktywowane cząsteczki węgla o zoptymalizowanej charakterystyce, jak choćby wielkość porów, wielkość ziarna, poziom aktywności, gęstość itp, co zapewnia maksymalną wydajność adsorbcyjną oraz niski opór oddychania. Maska oddechowa jest dostarczana z dwoma specjalnymi wkładami filtrującymi z węglem aktywnym, chroniącymi przed różnymi gazami, oparami, pyłami i mgłami. PFiltry mają charakter wymienny. Zapewniają one wszechstronną ochronę przed substancjami w stężeniach do 5 000 ppm...xNDS oraz pyłem i mgłą do 50 NDS.

ZASTOSOWANIE

Typ	Ochrona
A	gazy i opary organiczne o temperaturze wrzenia powyżej 65°C
B	gazy i opary nieorganiczne (z wyłączeniem tlenku węgla)
E	dwutlenek siarki oraz inne kwaśne gazy i opary
K	amoniak i organiczne pochodne amoniaku
AX	określone gazy i opary organiczne o temperaturze wrzenia ≤ 65°C. Tylko do jednorazowego użytku.

CERTYFIKATY

Maska jest zgodna z normą EN 140:1998
Filtry są zgodne z normą EN 14387:2004+A1:2008
Maski bezobsługowe zgodne z normą EN 405:2001+A1:2009
Maski i filtry mają certyfikat CE.

MATERIAŁY

Do produkcji masek i filtrów używane są materiały hipoalergiczne, bezwonne, zgodne z wymogami amerykańskiej agencji FDA, niezawierające lateksu ani silikonu.

RAPORTY DOTYCZĄCE PARTII

Pełna kontrola każdej partii pod kątem użytego materiału.

TESTY

100% filtrów przechodzi testy sprawności przy użyciu aerozolu NaCl.

CZAS PRZECHOWYWANIA

3 lata, maska i filtry..

CECHY MASKI PRZECIWGAZOWEJ ELIPSE WYSOKIEJ WYDAJNOŚCI

Wymiary
Maska (zwykła węglowa):
(S/M) 120 x 126 x 171 mm
(M/L) 120 x 133 x 171 mm
Maska (z filtrem pyłu P3):
(S/M) 120 x 126 x 171 mm
(M/L) 123 x 126 x 189 mm
Filtr (zwykły węglowy): 85 × 94,5 × 45 mm
Filtr (z filtrem pyłu P3): 90 × 94,5 × 55 mm

Masa
Maska + filtr: od 290 do 384 g
Korpus maski: 106 g
Filtr: od 92 do 142,5 g
Materiał:
Maska: TPE klasy medycznej (bezsilikonowy).

Filtry:
- Węgiel aktywny w obudowie z ABS.
- Syntetyczne media mechaniczne typu HESPA™ w wytłoczce/obudowie z TPE (w przypadku filtrów kombinowanych z ochroną P3).

Okres użytkowania:
Filtrów można używać do chwili całkowitego zapchania, gdy użytkownik odczuwa dyskomfort lub węgiel aktywny pochłaniacza zostanie nasycony Świadczy o tym fakt, iż użytkownik może poczuć zapach/smak substancji zanieczyszczającej. Okres użytkowania zależy od stężenia w miejscu pracy i poziomu aktywności. Poziom filtracji pozostaje stały przez cały okres użytkowania. Wszystkie maski są dostarczane wraz z opakowaniem aluminiowym z zamknięciem strunowym, do przechowywania wydłużającą oczekiwaną trwałość użyteczną węgla aktywnego. Konstrukcja wkładu przeciwpyłowego P3 zapewnia dłuższy okres użytkowania dzięki dwukrotnie większej powierzchni materiału filtrującego niż zazwyczaj umieszczana w innych filtrach.

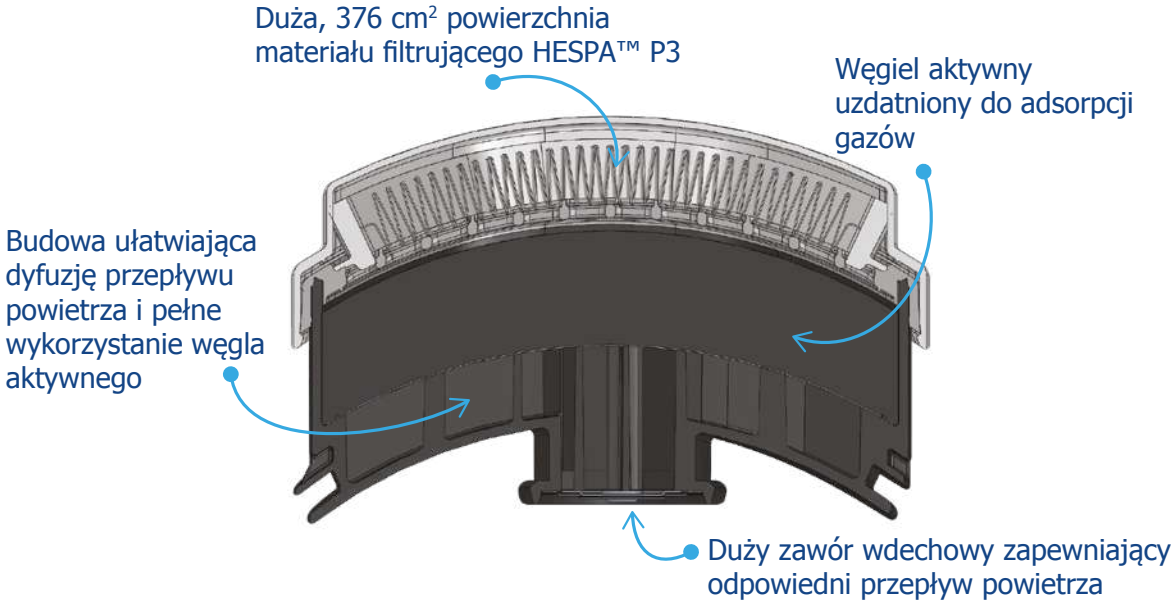

SPR497
Filtry wymienne A2P3

SPR495 (S/M) SPR496 (M/L)
A2P3 Półmaska wielokrotnego użytku do gazów organicznych i oparów poniżej 5000 ppm oraz pyłu

SPR492
Filtry zamienne ABEK1P3

SPR490 (S/M) SPR491 (M/L)
ABEK1P3 Półmaska wielokrotnego użytku do wielu gazów i oparów oraz pyłu

SPR498 (S/M) SPR499 (M/L)
FFA2P3 (EN405) Półmaska bezobsługowa do gazów organicznych i oparów poniżej 5000 ppm oraz pyłu. Brak możliwości wymiany filtrów

SPR493 (S/M) SPR494 (M/L)
FFABEK1P3 (EN405) Półmaska bezobsługowa do wielu gazów i oparów oraz pyłu. Brak możliwości wymiany filtrów

SPM009
Futerał transportowy maski wysokiej wydajności GVS

SPM578
Koszyk nagłowia

SPR513
Filtry wymienne A1

SPR511 (S/M) SPR512 (M/L)
Półmaska A1 wielokrotnego użytku do gazów organicznych i oparów poniżej 1000 ppm

SPR516
Filtry wymienne E1

SPR514 (S/M) SPR515 (M/L)
Półmaska E1 wielokrotnego użytku do kwaśnych gazów i oparów

SPR519
Filtry wymienne AE1

SPR517 (S/M) SPR518 (M/L)
Półmaska AE1 wielokrotnego użytku do kwaśnych i organicznych gazów i oparów

SPR489
Filtry wymienne ABEK1

SPR487 (S/M) SPR488 (M/L)
Półmaska ABEK1 wielokrotnego użytku do wielu gazów i oparów

SPM523

Pokrywa filtrów P3 do maski wysokiej wydajności

SPM524

Zestaw filtrów wymiennych P3 do maski wysokiej wydajności

NOWOŚĆ!
KOSZYK NAGŁOWIA

- Zwiększony komfort
- Zapobiega ślizganiu się pasków nagłowia
- Łatwy montaż bez zdejmowania pasków
- Pasuje również pod hełm

FILTER TECHNOLOGY

elipse integra

Innowacyjny system maski 3/4

KOMBINOWANA OCHRONA OCZU I DRÓG ODDECHOWYCH ELIPSE INTEGRA

ŁĄCZONE BEZPIECZEŃSTWO

342 g

203 g

OPIS

Kompaktowa, lekka i elastyczna konstrukcja, która doskonale dopasowuje się do twarzy i oferuje unikalną, nowatorską ochronę kombinowaną zmniejszającą ryzyko niezgodności, niespełniania norm i przepisów oraz ograniczającą gromadzenie się mgły. Duży centralny wydechowy zawór zwrotny, który pozwala na zmniejszenie oporu oddechowego użytkownika oraz minimalizuje gromadzenie się wilgoci wewnątrz maski. Lekki pasek bezpoślizgowy, który można łatwo regulować w 4 pozycjach w celu zwiększenia wygody i umożliwienia bezpiecznego użytkowania nawet w warunkach wysokiej wilgotności lub wilgoci. Maski Elipse® Integra są dostępne w 2 rozmiarach.

WŁAŚCIWOŚCI OCHRONNE

Soczewka jest wykonana z poliwęglanu i wytrzymuje uderzenia z prędkością 120 m/s. Zastosowana powłoka spełnia wymagania ochrony przeciw zaparowaniu (N) i przewyższa dostępną na rynku standardową (K) powłokę chroniącą przed zarysowaniem, co zapewnia większą trwałość. Elipse Integra jest w pełni kompatybilna z obecną grupą filtrów i pochłaniaczy Elipse®.

ZASTOSOWANIE

Typ	Ochrona
A	gazy i opary organiczne o temperaturze wrzenia powyżej 65oC
B	gazy i opary nieorganiczne (z wyłączeniem tlenku węgla)
E	dwutlenek siarki oraz inne kwaśne gazy i opary
K	amoniak i organiczne pochodne amoniaku
AX	określone gazy i opary organiczne o temperaturze wrzenia ≤ 65°C. Tylko do jednorazowego użytku.

CERTYFIKATY

Maska Integra (łączona z okularami ochronnymi) jest zgodna z normą EN 140:1998
Maska Integra (łączona z okularami ochronnymi) jest zgodna z normą EN 166:2002
Filtry są zgodne z normą EN 143:2000+A1:2006
Filtry są zgodne z normą EN 14387:2004+A1:2008 dla kombinowanych filtrów gazu i pyłu
Maska Integra i filtry mają certyfikat CE.

MATERIAŁY

Do produkcji masek i filtrów używane są materiały hipoalergiczne, bezwonne, zgodne z wymogami amerykańskiej agencji FDA, niezawierające lateksu ani silikonu.

RAPORTY DOTYCZĄCE PARTII

Pełna kontrola każdej partii pod kątem użytego materiału.

TESTY

100% filtrów przechodzi testy sprawności przy użyciu aerozolu NaCl.

CZAS PRZECHOWYWANIA: ELIPSE

3 lata, maska i filtry gazów.
5 lat, maska i filtry P3.
3 lata dla masek i filtrów z pochłaniaczem uciążliwych zapachów.

ELIPSE INTEGRA

Maska Integra jest przetestowana i zatwierdzona jako KOMPLETNA ochrona dróg oddechowych zgodnie z normą EN 140.
Jest to jedyna półmaska dopuszczona do użytku z trwale zamocowanymi GOGLAMI ochronnymi

MODELE

SPR407 (S/M) SPR406 (M/L)
Maska Elipse Integra P3 do stosowania wyłącznie w środowisku pyłowym

SPR316
Filtry wymienne P3

SPR404 (S/M) SPR405 (M/L)
Maska Elipse Integra P3 z pochłaniaczem uciążliwych zapachów

SPR336
Wymienne filtry uciążliwych zapachów P3

SPR444 (S/M) SPR401 (M/L)
Maska Elipse Integra A1P3 do gazów organicznych i pyłu

SPR341
Filtry wymienne A1P3

SPR583 (S/M) SPR584 (M/L)
Maska Elipse Integra ABE1P3 do gazów organicznych, nieorganicznych, kwaśnych i pyłu

SPR582
Para zamiennych filtrów ABE1P3

Wymiary
Maska z filtrem P3 P3: (S/M) 168 x 152 x 200 mm
(M/L) 174 x 152 x 200 mm
Maska z filtropochłaniaczem:
(S/M) 168 x 147 x 200 mm
(M/L) 174 x 149 x 200 mm
Maska z filtropochłaniaczem wysokiej wydajności
(S/M) 168 x 153 x 200 mm
(M/L) 174 x 157 x 200 mm

Filtry węglowe
(S/M) 168 x 151 x 200 mm
(M/L) 174 x 155 x 200 mm
Filtry P3: 12 mm x 94 mm x 50 mm
Filtropochłaniacze: 48,5 x 94,5 x 60 mm
Filtropochłaniacze wysokiej wydajności: 95 x 55 x 60 mm

Waga
Maska z P3: od 203 g, do 213 g
Maska z filtropochłaniaczem: (S/M) 337 g; (M/L) 350 g
Maska z filtropochłaniaczem wysokiej wydajności: od 412 do 449 g
Filtr P3: 18 g
Filtropochłaniacz: od 90 do 95 g
Filtropochłaniacz wysokiej wydajności: od 92 do 142,5 g

Materiał
Maska: TPE klasy medycznej (bezsilikonowy). Soczewki gogli ochronnych: Poliwęglan z powłoką zapewniającą ochronę przed zarysowaniami/zamgleniem. Oprawa gogli ochronnych: TPE klasy medycznej (bezsilikonowy).

Okres użytkowania:
Filtry są identyczne z serią Elipse® i spełniają te same kryteria okresu użytkowania. Filtry mogą być stosowane zarówno w serii Elipse®, jak i Elipse Integra.

SPR538 (S/M) SPR539 (M/L)
Elipse Integra ABEK1 Maska wielogazowa

SPR489
Filtry wymienne ABEK1

SPR536 (S/M) SPR537 (M/L)
Elipse Integra A2P3 Maska do gazów organicznych i oparów poniżej 5000 ppm oraz pyłu

SPR497
Filtry wymienne A2P3

SPR534 (S/M) SPR535 (M/L)
Elipse Integra ABEK1P3 Maska wielogazowa z ochroną przeciwpyłową P3

SPR492
Filtry wymienne ABEK1P3

NOWE AKCESORIUM

SPM639
Wkładka **RX** do Elipse Integra

SPM520
Zestaw 10 folii ochronnych wizjera Elipse Integra

SPM523
Pokrywa filtrów P3 do maski wysokiej wydajności

SPM524
Zestaw filtrów wymiennych P3 do maski wysokiej wydajności

SPM007
Futerał Integra

AKCESORIA

LISTA CZĘŚCI ZAMIENNYCH DO MASEK GVS

SPM558

Osłona filtra z paskami do masek Elipse P3

SPM559

Osłona filtra z paskiem do maski Elipse Integra P3

SPM565

Gumowy pad więźby masek Elipse

SPM578

Koszyk nagłowia masek Elipse

SPM571

Zestaw elastycznych pasków do masek Elipse

SPM566

Pokrywa zaworu dla wszystkich masek gazowych Elipse

SPM568

Zestaw 3 membran zaworów do masek Elipse

SPM562

Zestaw zaślepek do pochłaniaczy masek Elipse Niskoprofilowych

SPM561

Zestaw 4 klipsów do masek Elipse Integra i masek Elipse Wysokiej Wydajności

SPM563

Zestaw kołków mocujących do masek Elipse

SPM560

Zestaw łączników więźby do masek Elipse Niskoprofilowych

SPM564

Zestaw łączników więźby do masek Elipse Wysokiej wydajności

SPM569

Zestaw łączników więźby do masek Elipse Integra Niskoprofilowych

SPM567

Zestaw łączników więźby do masek Elipse Integra Wysokiej wydajności

FILTER TECHNOLOGY

CHROŃ SWÓJ ODDECH

GVS Worldwide

FILTER TECHNOLOGY

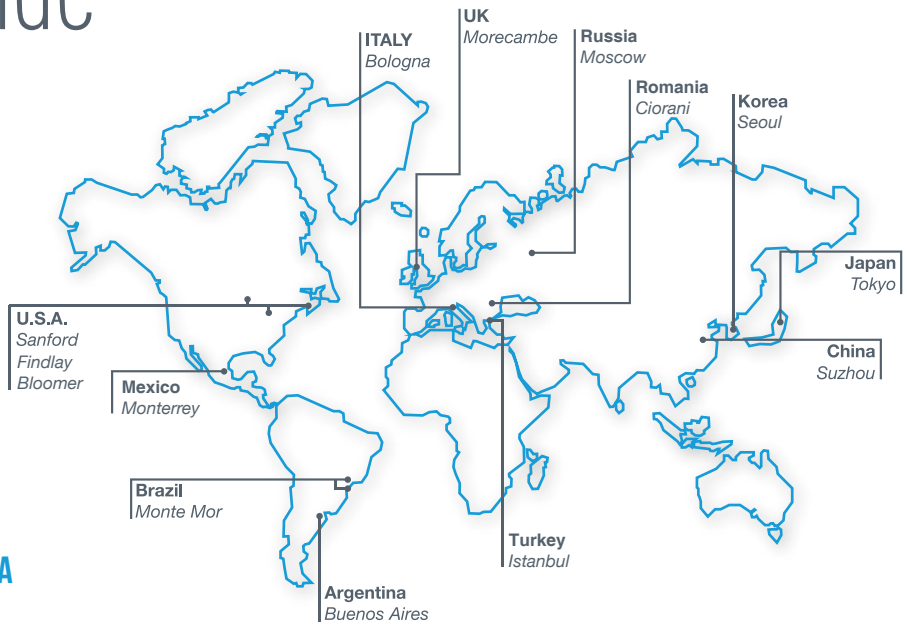

Trademarks:
HESPA™ i Elipse® sa znakami towarowymi GVS.
Zastosowana w tej masce twarzowa technologia filtra hermetyzacyjnego jest opatentowana. Copyright © 2021 GVS ® S.p.A.
Wszelkie prawa astrzezone.Wydrukowano we Włoszech - wersja 190221

www.gvs.com

EUROPE

Włochy - Siedziba Główna
GVS S.p.A.
Via Roma 50
40069 Zola Predosa (BO) - Italy
tel. +39 051 6176311
gvs@gvs.com

certified

Wielka Brytania
GVS Filter Technology UK
Vickers Industrial Estate
Mellishaw Lane, Morecambe
Lancashire LA3 3EN
tel. +44 (0) 1524 847600
gvsuk@gvs.com

Rosja
GVS Russia LLC.
Profsoyuznaya Street, 25-A, office 102 117418, Moscow
Russian Federation (Russia)
tel. +7 495 0045077
gvsrussia@gvs.com

certified

Rumunia
GVS Microfiltrazione srl
Sat Ciorani de Sus 1E
107156 Ciorani
Prahova România
Tel. +40 244 463044
gvsromania@gvs.com

Turcja
GVS Türkiye
Cevizli mah. Zuhal cad. Ritim Istanbul no:44 A-1
Blok D.371 Maltepe / Istanbul
tel. +90 216 504 47 67
gvsturkey@gvs.com

AMERYKA

U.S.A.
GVS North America
63 Community Drive
Sanford, ME 04072 - USA
tel. +1 866 7361250
gvsnasafety@gvs.com

certified

GVS Filtration Inc.
2150 Industrial Dr
Findlay, Ohio, 45840-5402 - USA
tel. +1 419-423-9040

GVS Filtration Inc.
2200 W 20th Ave
Bloomer, Wisconsin, 54724-1918 - USA
tel. +1 715-568-5944

Meksyk
GVS do Brasil Ltda.
Rodovia Conego Cyriaco Scaranello Pires 251
Jd. Progresso, CEP 13190-000 Monte Mor (SP) - Brasil
tel. +55 19 38797200
gvs@gvs.com.br

Brazylia
GVS do Brasil Ltda.
Rodovia Conego Cyriaco Scaranello Pires 251
Jd. Progresso, CEP 13190-000
Monte Mor (SP) - Brasil
tel. +55 19 38797200
gvs@gvs.com.br

certified

Argentyna
Parral 246-9° A
1405 Buenos Aires - Argentina tel. +54 11 49889041 gvsarg@gvs.com

AZJA

Chiny
GVS Technology (Suzhou) Co., Ltd. Fengqiao Civil-Run Sci-Tech Park, 602 Changjiang Road,S.N.D. Suzhou, China 215129
tel. +86 512 6661 9880 gvschina@gvs.com

certified

Japonia
GVS Japan K.K.
KKD Building 4F, 7-10-12 Nishishinjuku
Shinjuku-ku, Tokyo 160-0023 tel.
+81 3 5937 1447
gvsjapan@gvs.com

certified

Korea
GVS Korea Ltd
#315 Bricks Tower
368 Gyungchun-ro(Gaun-dong), Namyangju-si, Gyunggi-do,
Tel: +82 31 563 9873
gvskorea@gvs.com

certified