FILTER TECHNOLOGY

SEPARA TOGGLER

SEPARA Toggler 120

Instruções de uso

Informações técnicas para a Prensa multivial

Aviso
Uso somente para pesquisa.
Não destinado ou recomendado para utilização em diagnóstico de doenças em humanos ou animais.

Aviso de segurança
- Não coloque a mão entre o pistão e a bandeja de plástico.
- Não exceda o volume máximo de enchimento da amostra.
- Não utilize a prensa multivial com vials de vidro ou produtos com formas e dimensões diferentes do fornecido pela GVS Filter Technology.

Em caso de derramamento ou vazamento de amostras dentro do SEPARA TOGGLER durante a compressão, o usuário deverá seguir os próprios procedimentos de limpeza e descarte de amostras e contaminantes.
O compressor multivial é livre de manutenção e peças de reposição. A bandeja de filtração é livre de manutenção e peças de reposição.

Instruções de uso
Antes de iniciar selecione o vial SEPARA compatível com sua aplicação.

Material da Membrana	Porosidade (µm)	Cores	Codigo Produto 100/pk
Politetrafluroetileno (PTFE)	0.20	Rosa	MV32ANPPT002TC01
Politetrafluoroetileno (PTFE)	0.45	Vermelho	MV32ANPPT004CC01
Celulose Regenerada (CR)	0.20	Cinza	MV32ANPRC002GC01
Celulose Regenerada (CR)	0.45	Preto	MV32ANPRC004LC01
Nylon 66 (NY)	0.20	Azul claro	MV32ANPNY002BC01
Nylon 66 (NY)	0.45	Azul	MV32ANPNY004UC01
Fluoreto de Polivinilideno (PVDF)	0.20	Amarelo	MV32ANPPV002FC01
Fluoreto de Polivinilideno (PVDF)	0.45	Laranja	MV32ANPPV004IC01
Polietersulfona (PES)	0.20	Verde claro	MV32ANPPS002EC01
Polietersulfona (PES)	0.45	Verde escuro	MV32ANPPS004WC01

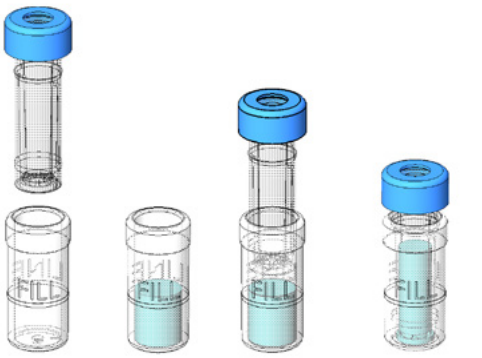

Preencher com amostra — Pressione para filtrar a amostra — Amostra filtrada pronta para análise

GVS S.p.A. - Via Roma 50 - 40069 Zola Predosa (Bologna) ITALY | tel. +39 051 6176311 | e-mail: gvs@gvs.com | www.gvs.com

Conteúdo da caixa:

Nr 1 Prensa Multivial (SEPARATOGGLER120)
Nr 1 Bandeja de filtração para vials (PIASTRASEPARATOG)
Nr 1 Chave Allen (para ajustar a alavanca)
Nr 1 Manual de Instruções

Intruções para ajustar alavanca

Parafuse a alavanca utilizando a chave Allen inclusa

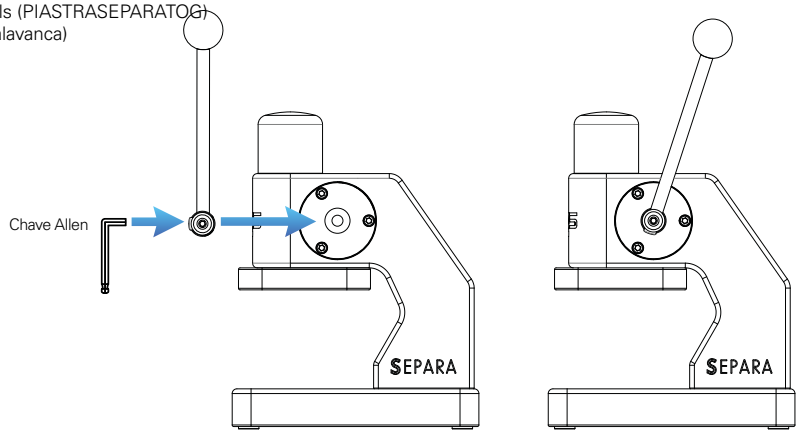

Como usar a Prensa Multivial

Passo 1

Coloque 12 vials externos nos orifícios da bandeja de filtração.

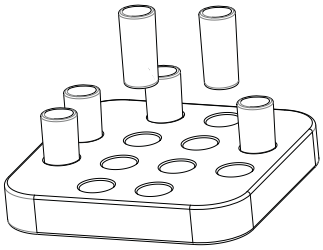

Passo 2

Dispense a amostra nos vials externos com cuidado para não exceder o volume máximo permitido. O volume máximo de enchimento está marcado no vial externo. Vial SEPARA tem capacidade máxima de 480uL.

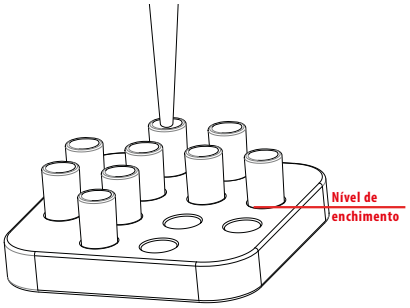

Passo 3

Após selecionar o vail SEPARA com a membrana compatível com sua amostra insira o pistão do vial.

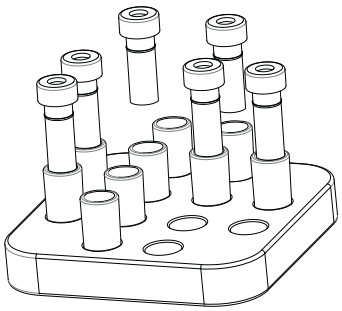

Passo 4

Coloque a bandeja em posição na Prensa Multivial usando as nervuras guia para colocação. Certifique-se de que a bandeja esteja firme na posição correta.

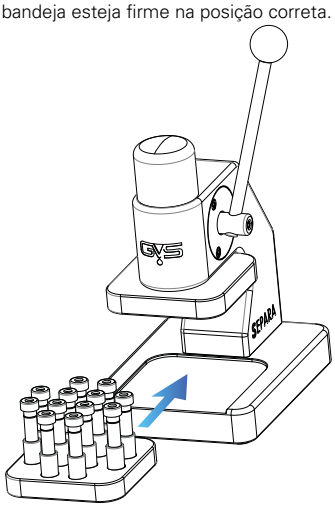

Passo 5

Gire a alavanca conforme mostrado, pressiona lenta e suavemente até o final do curso.

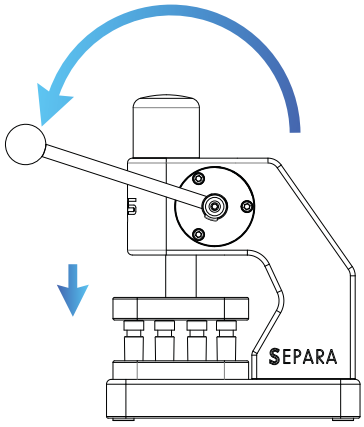

Passo 6

Retorne a alavanca para sua posição inicial possibilitando a retirada da bandeja com os vials de filtração.

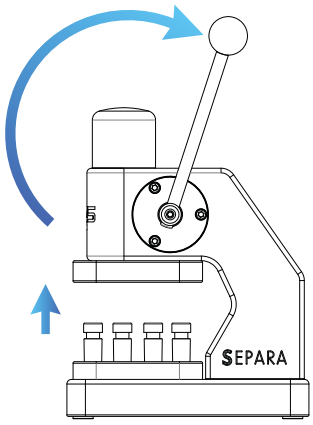

Passo 7

Remova os vials SEPARA da bendeja.

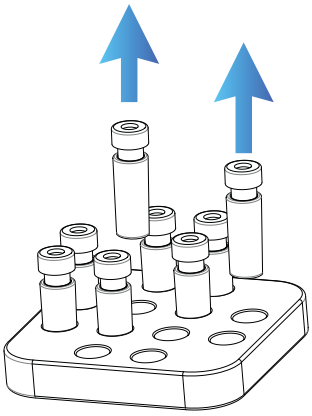

Especificações de Segurança:

Peso 3.5 Kg (7.72 lbs). Cuidado com ferimentos relacionados à esmagamento.
Não coloque entre as bordas da mesa.

Intruções de Limpeza:

A Prensa e a bandeja podem ser limpos com Etanol 90%.
A Prensa e a bandeja podem ser autoclavados a 121°C por 15 minutos.